14ZWWC36T-1SZ
DC 6V 12152 RPM
DINGS' MOTION
DATE

变更履历			
修订	日期	描述	已批准

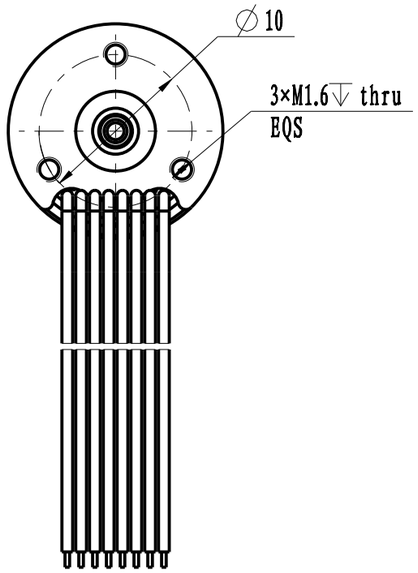

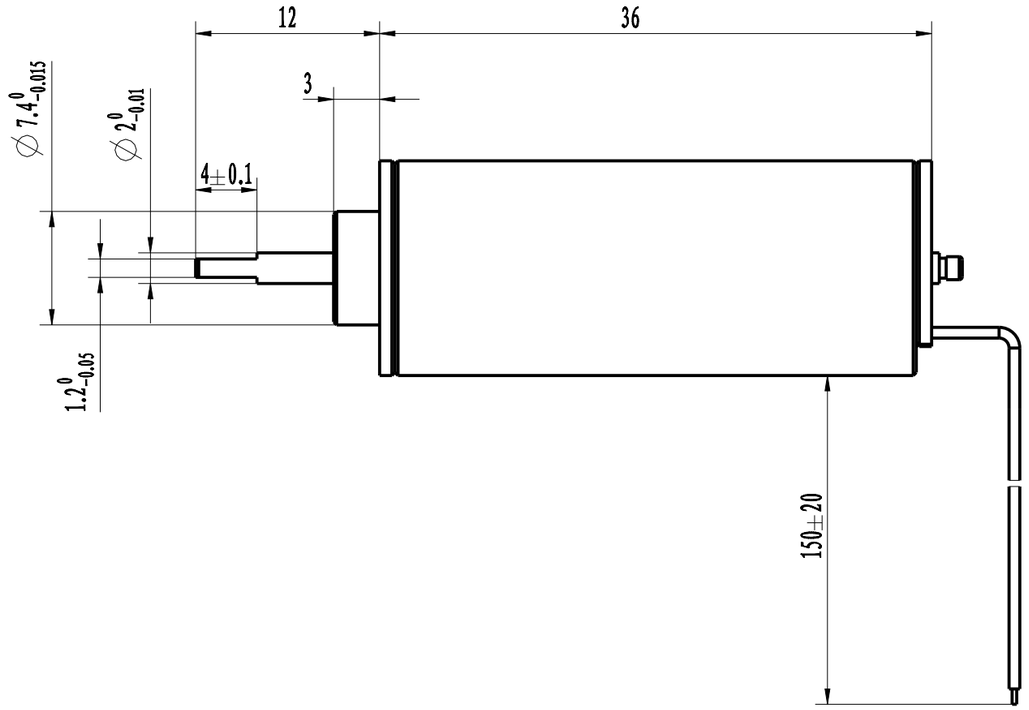

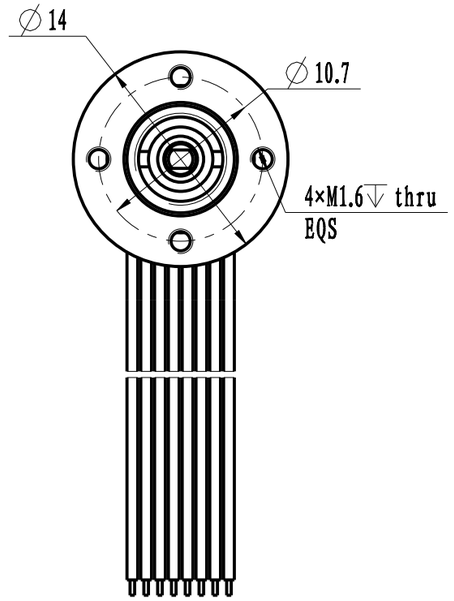

齿轮箱减速比	-	介电强度	AC 500V,1mA,1s
极对数	1	绝缘电阻	100MΩ,DC500V
额定电压(VDC)	6	工作制	S1
电阻(Ω)	0.87	电感(mH)	0.04
额定电流(A)	1.3	空载电流(A)	TBD
额定转速(RPM)	12152±10%	空载转速(RPM)	15000
额定力矩(mN·m)	4	力矩常数(mN·m/A)	3.08
额定功率(W)	5.1	转子惯量($g·cm^2$)	0.15
反电势常数(V/KRPM)	0.33	防护等级	-

客户

电气原理图

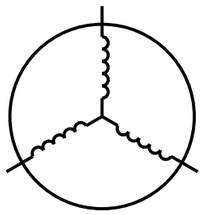

线色线序

线规	电机线	颜色	线规	霍尔线	颜色
AWG 26 UL 3265	绕组 U	棕	AWG 26 UL 3265	+5 VDC	红
	绕组 V	黄		霍尔 U	灰
	绕组 W	绿		霍尔 V	蓝
				霍尔 W	白
				信号地	灰

本电机Pb、Cr(VI+)、Cd、Hg、PBBs、PBDEs、DBP、BBP、DEHP、DIBP 10种物质的含有量满足RoHS要求.
使用注意事项:1.不可拎着电动机引线拿取电机 2.电机引线出口处请不要用外力 3.避免电机落地及碰撞 4.通电状态下不可插拔电机插头
5.电机分解后不可再组装使用 6.在电机的使用过程中若产生有关专利问题本公司不予保证请贵公司特别注意7.电机的转向依据安装面看

除非另外规定,尺寸单位为"mm",公差按如下规定

线性公差		角度公差	
0~3	±0.2	0~10	±1.5°
3~6	±0.5	10~50	±1°
6~30	±0.8	50~120	±30′
30~120	±1.5	120~400	±15′

设计	刘梦元	日期	20240826
批准	邵焱初	日期	20240826
标准化		日期	
会签		日期	
型号	14ZWWC36T-3SZ_0_0-00WX		

江苏鼎智智能控制科技股份有限公司

尺寸	A3	页数	11
比例	2:1	版本	A