CE
RoHS

11K21-100
DINGS' MOTION
Work order
DATE REV00

电流：1.0A

变更履历			
修订	日期	描述	批准

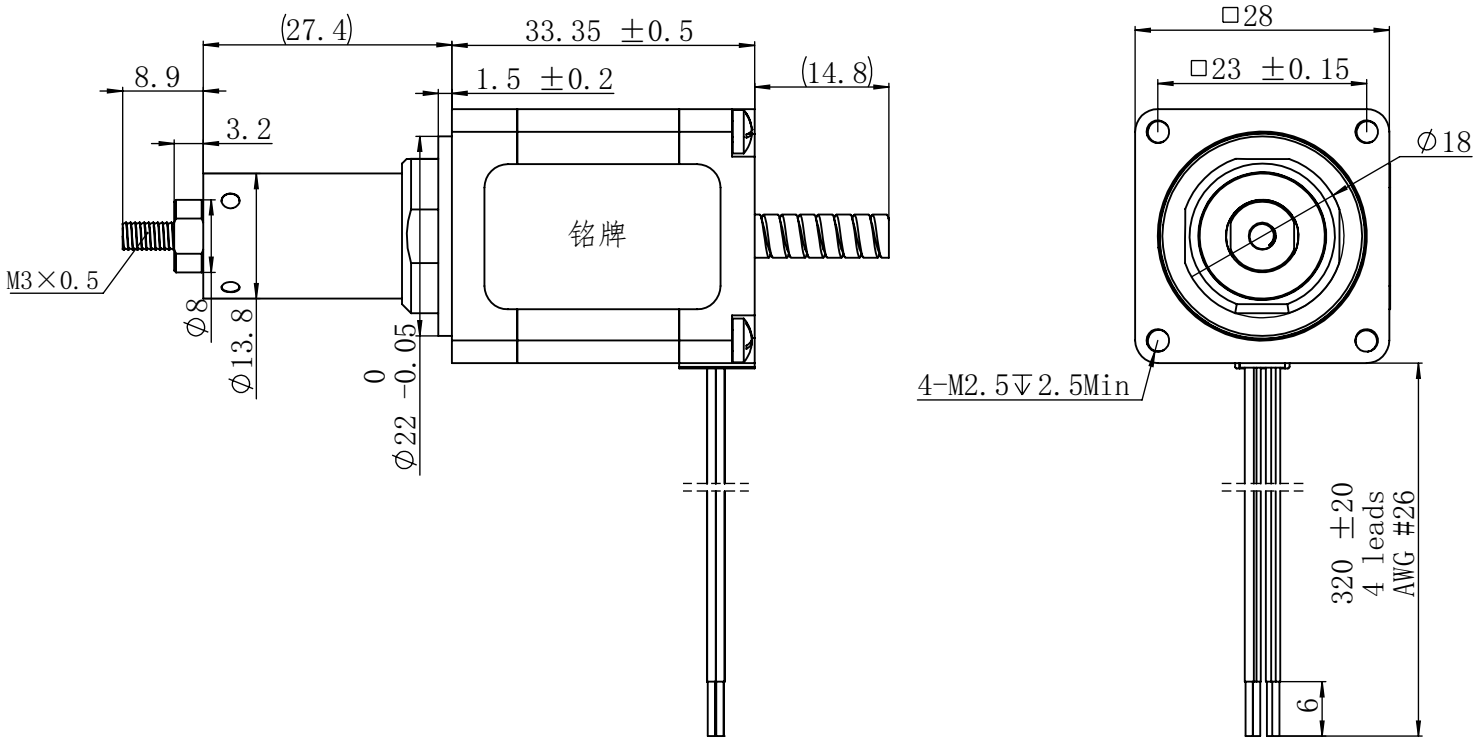

电机相数	2
步距角(±5%)	1.8°
额定相电流	1.0 A(RMS)
相电阻(20℃)	2.1 Ω±10%
相电感(1V,1kHz)	1.5 mH±20%
步长	- mm/步
螺杆外径	Φ4.77
螺杆导程	- mm
螺母材质	PBT
绝缘等级	B
绝缘电阻	100MΩ(500VDC)
温升	80℃
电机重量	0.26 Kg
行程	25.4mm

注：
1.螺杆不得承受径向力！

客户

电气原理图

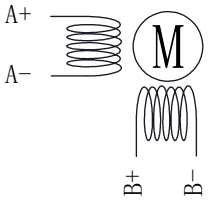

励磁顺序

顺时针	→			
红 A+	+		-	
红白 A-	-		+	
绿 B+		+		-
绿白 B-		-		+
逆时针	←			

本电机Pb、Cr(VI+)、Cd、Hg、PBBs、PBDEs、DBP、BBP、DEHP、DIBP 10种物质的含有量满足RoHS要求.
使用注意事项： 1.不可拎着电动机引线拿取电机 2.电机引线出口处请不要用外力 3.避免电机落地及碰撞 4.通电状态下不可插拔电机插头
5.电机分解后不可再组装使用 6.电机的转向依据安装面看

除非另外规定，尺寸单位为“mm”，公差按如下规定：

线性公差		角度公差	
0～3	±0.2	0～10	±15’
3～6	±0.5	10～50	±30’
6～30	±0.8	50～120	±1°
30～120	±1.5	120～400	±1.5°

设计	吴建夫	日期	2023/2/23
批准		日期	
型号	11K21-100		

江苏鼎智智能控制科技股份有限公司

尺寸	A3	页数	1/1
比例	1：1	版本	00