新能源主驱电机

（永磁同步电机）

NEW PRODUCT

产品简介

DINGS'
Precision Motion Specialist

产品介绍

产品名称：永磁同步电机
产品型号：187ZWC264LE/187ZWC302LE

工作原理

如果转子绕组中的电流不是由定子旋转磁场感应的而是自己产生的，则转子磁场与定子旋转磁场无关而且其磁极方向是固定的，那么根据同性相斥、异性相吸的原理，定子的旋转磁场就会推拉转子旋转，使转子磁场和转子本身，一起与定子旋转磁场“同步”旋转。

命名规则

00	ZW（C/S）		00	X		-001
基座号	直流无刷		机身长度	电机类型		序列号
	圆形	C		常规	L	
	方形	S		编码器	E	
				齿轮箱	G	

产品应用

永磁同步电动机具有结构简单，体积小、效率高、功率因数高等优点。可应用于新能源汽车(电动机)、陶瓷行业(球磨机) 、胶行业(密炼机)、纺织行业(倍捻机、细纱机)等行业。

DINGS' MOTION

产品特点

DINGS'
Precision Motion Specialist

01 叠片结构的定转子铁芯减小了电动机运行过程中的铁耗，提高了电动机的效率和功率密度

02 永磁体提供励磁，使电动机结构较为简单，降低了加工和装配费用的同时提高了电动机运行的**可靠性**

03 有配套电控，负载及超载能力强，启动力矩小，可**满足多重调速需求**

04 开发成熟，可满足**多种电压定制**需求（72V/96V/115V/320V/350V）

DINGS' MOTION

产品结构

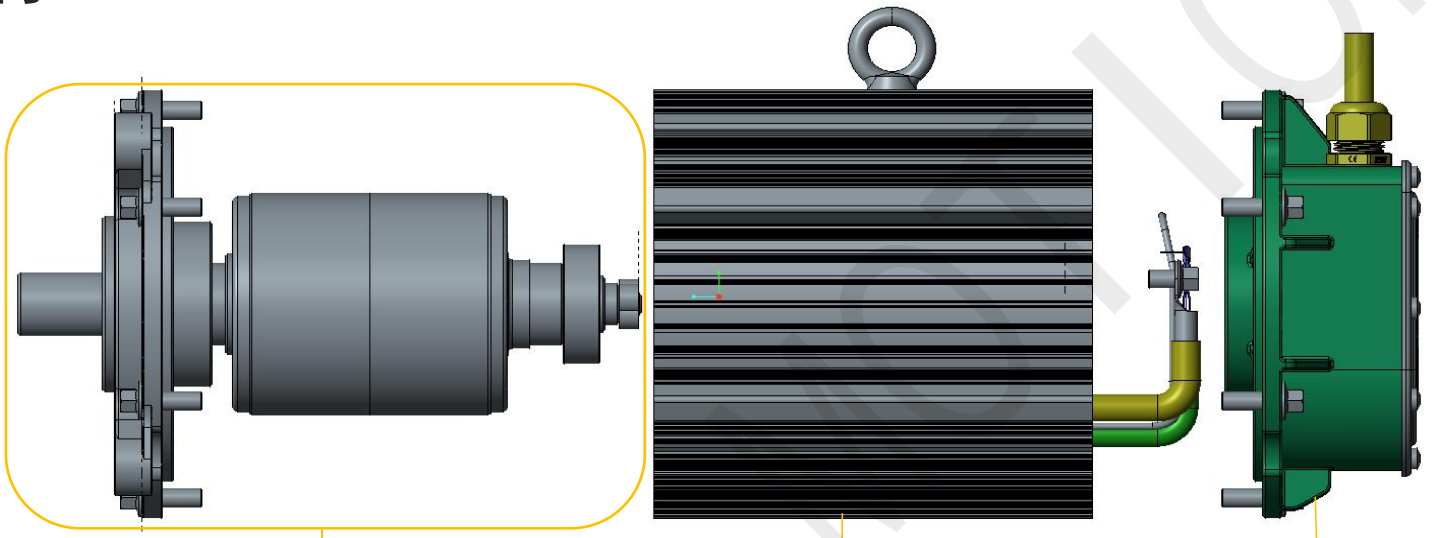

前端盖+转子组件
包括：前盖、转子组件、旋变转子

定子组件

后端盖组件
包括：接线座组件、旋变定子
以及联接线

产品结构描述：

电机转子：包括电机轴、转子铁芯、磁瓦、轴承，是电机转动的主体，是电机扭矩，转速输出的主要载体；

电机定子：包括电枢绕组、带散热筋的机壳等零部件。当三相电流通入永磁同步电机定子的三相对称绕组中时，电流产生的磁动势合成一个幅值大小不变的旋转磁动势。

前、后端盖组件：连接并固定定子组件及转子组件，在后端盖组件中安装有旋变，完善电机整体。

产品参数

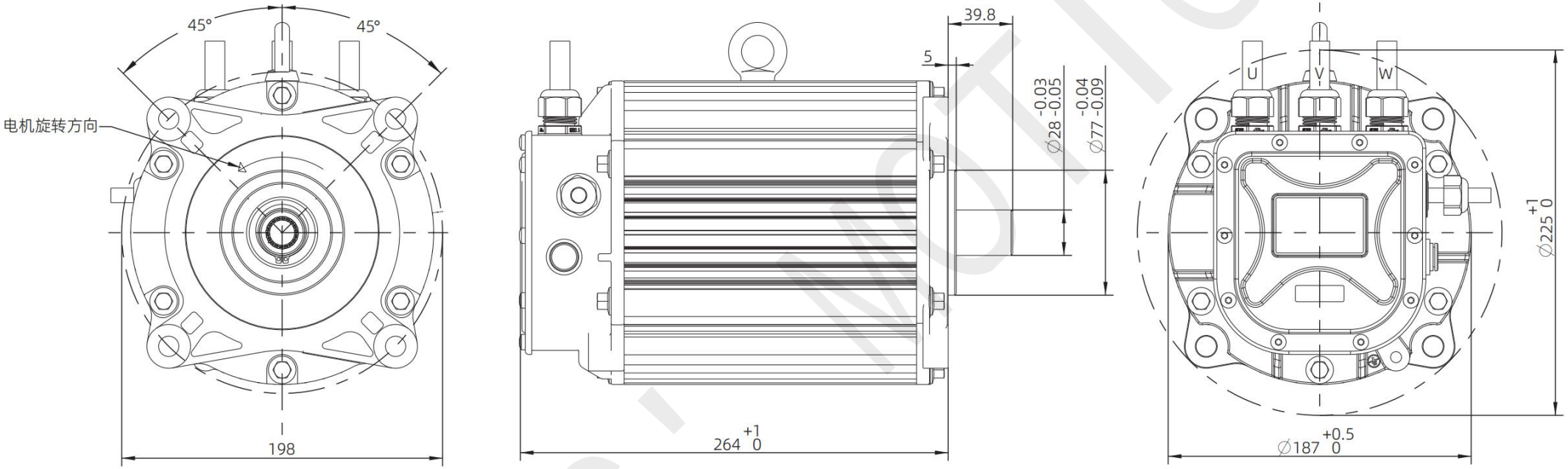

*接受定制化开发需求

电机型号		187ZWC264LE-1
额定电压	V	72
持续功率	KW	10
持续转矩	N·m	29
峰值功率	KW	16
峰值转矩	N·m	95
峰值转速	RPM	7000
防护等级		IP67

产品参数

DINGS'
Precision Motion Specialist

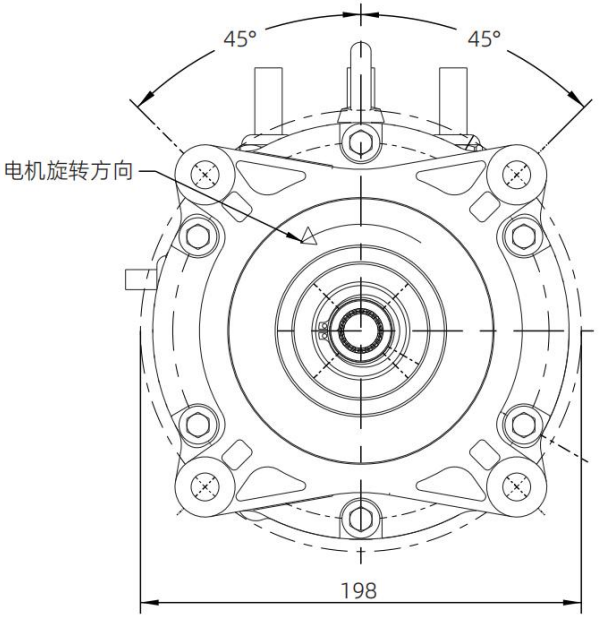

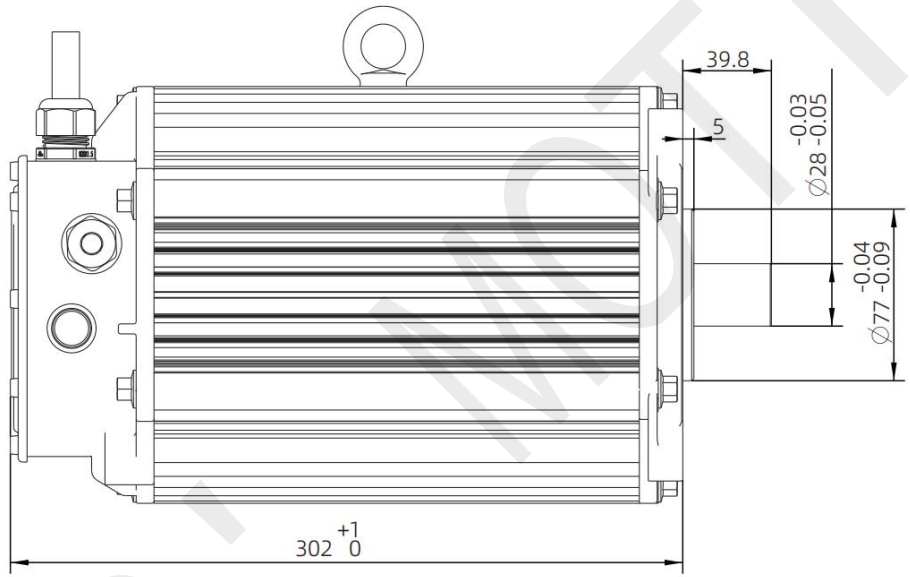

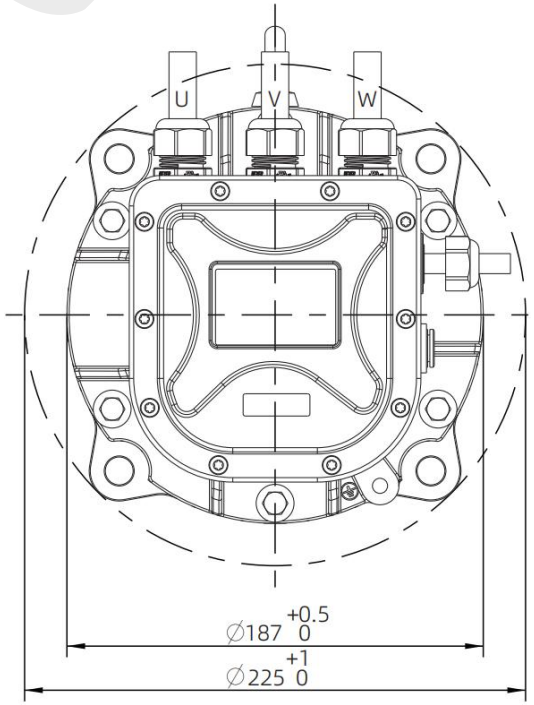

*接受定制化开发需求

电机型号		187ZWC302LE-1	187ZWC302LE-3	187ZWC302LE-4
额定电压	V	350	72	115
持续功率	KW	13.5	13.5	13.5
持续转矩	N·m	39	39	39
峰值功率	KW	22	22	22
峰值转矩	N·m	130	130	130
峰值转速	RPM	7000	7000	7000
防护等级		IP67	IP67	IP67

生产制造

DINGS
Precision Motion Specialist

01 自主设计生产设备

02 专为永磁同步电机设立研发组和生产线

03 电性能、气密性等6项综合检测，保证电机稳定运行

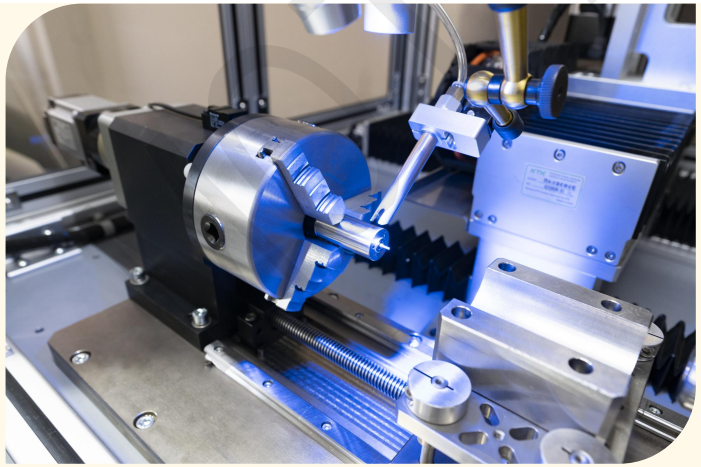

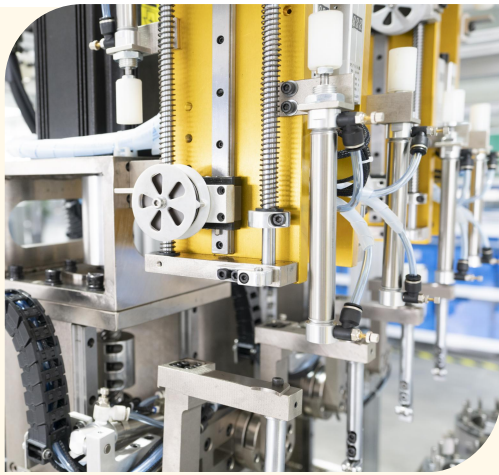

DINGS'

产品架构

DINGS'
Precision Motion Specialist

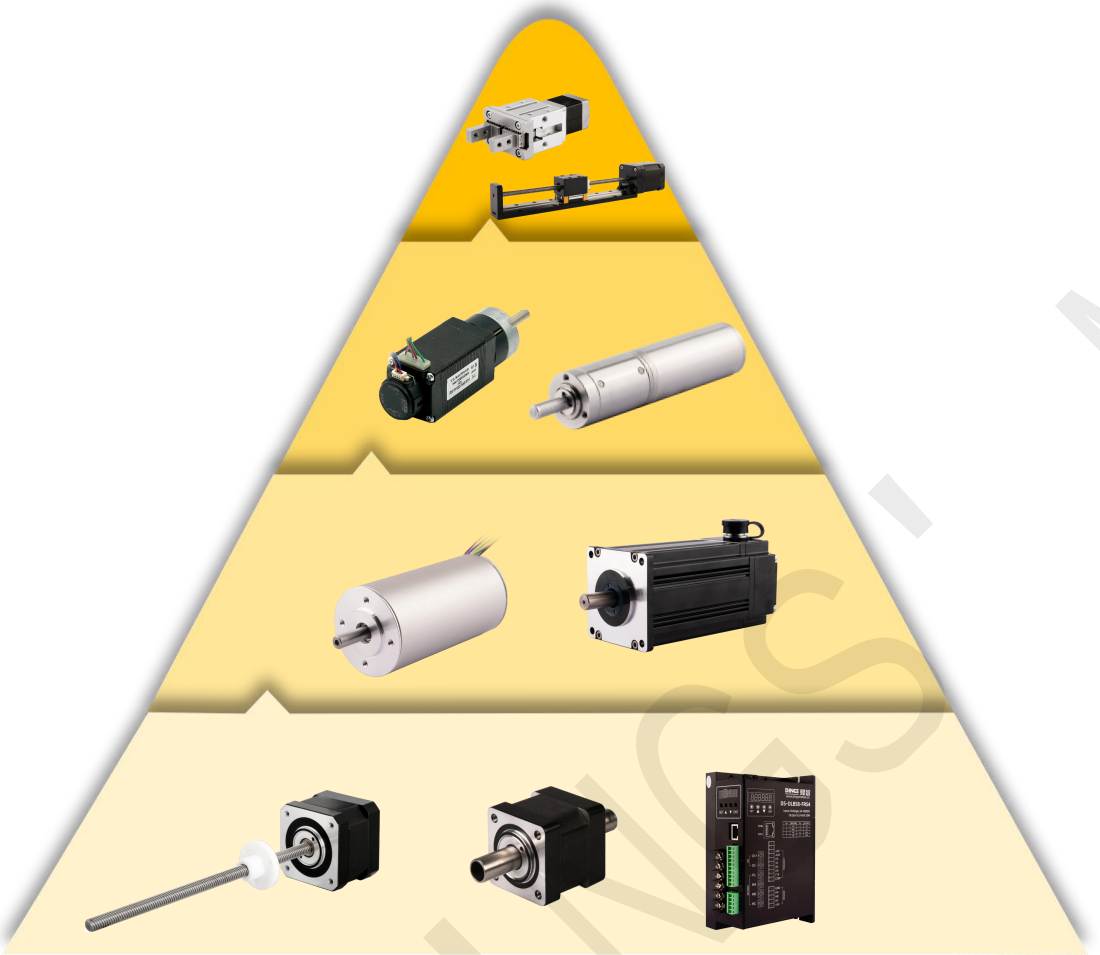

DINGS' MOTION

公司简介

DINGS
Precision Motion Specialist

智能制造基地规划图

DINGS
Precision Motion Specialist
鼎智科技

鼎智科技，成立于2008年4月，提供以精密步进电机、无刷直流电机为基础的精密运动控制系列产品，秉承“品质源于责任，细节决定成败”的经营理念，致力于成为提供运动控制解决方案的世界一流企业。企业占地56亩，建有金加工中心，设备总投资超过1个亿；生产车间共有20余条电机装配线；并设有产品研发中心、精密检测检验室及实验中心，具备产品设计、制造、检验一体化的管理体系，为满足用户定制化需求提供了必要条件。

雷 Leili 利

雷利电机，是一家具有广泛影响力的微电机产品研发设计、生产制造型中国企业，已经形成以微型步进电机、同步电机、微型水泵等多种电机产品为主导，配套相关精密结构、驱动控制设计和制造方案解决的综合业务能力。目前雷利的产品在家用电器行业已经具有较高的影响力，并持续推进在汽车零部件、工业、运动健康等多领域的协调发展。

联系方式

DINGS'
Precision Motion Specialist

江苏鼎智智能控制科技股份有限公司

地址：

中国 江苏 常州 经开区 龙锦路355号

电话：

0519-85177825

邮箱：

info@dingsmotion.com

官网：

http://www.dingsmotion.cn

DINGS' MOTION